NOVY Fiche technique

856|08

Plafonnier
Maxi Pureline 150 cm (sans moteur)
Blanc

EAN 5414425008568

Fonctions et spécificités

▪ Commande	Poussoirs + Télécommande
▪ Nombre de vitesses	3 + power
▪ Vitesse Power temporisée (minutes)	6
▪ Moteur	Sans
▪ Amortisseur de bruit	Intégré
▪ Recyclage	En option
▪ Fonction InTouch	Standard
▪ Auto stop	▪
▪ Arrêt différé (minutes)	10/30
▪ Nombre de filtres à graisses métalliques	2
▪ Filtre à graisses métallique	7400020
▪ Témoin de saturation du filtre à graisses	▪
▪ Témoin de saturation du filtre recyclage	▪

Dimensions

▪ Dimensions du produit (LxPxH) (mm)	1460 x 670 x 90
▪ Hauteur clips inclus. (sans le moteur)(mm)	133
▪ Largeur recouvrement (mm)	14
▪ Dimensions de la découpe d'encastrement (LxP)(mm)	1438 x 648
▪ Distance conseillée entre hotte et table à induction (Hmin-Hmax)(mm)	600 - 1600
▪ Distance conseillée entre hotte et table gaz (Hmin-Hmax)(mm)	650 - 1600
▪ Distance conseillée entre hotte et table électrique ou vitrocéramique (Hmin-Hmax)(mm)	600 - 1600
▪ Diamètre de la sortie d'air (mm)	2x150
▪ Positionnement sortie d'air	Supérieur

Eclairage

▪ Eclairage fonctionnel à intensité variable	-
▪ On/Off progressif	-
▪ Raccordement d'un éclairage externe possible	220-230V / max 300W / Pas dimmable

Caractéristiques techniques

▪ Voltage cooker hood (V)	230
▪ Fréquence (Hz)	50
▪ Longueur du câble de raccordement (m)	1,2
▪ Consommation en mode standby (Ps) (W)	0.29
▪ Poids net (kg)	36

1

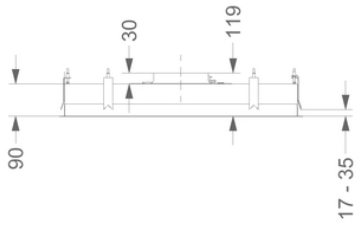

2

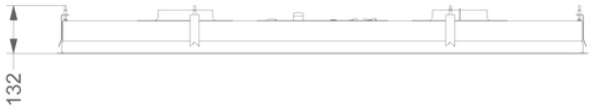

3

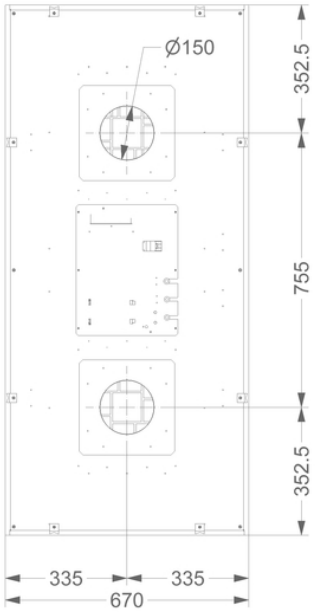

4

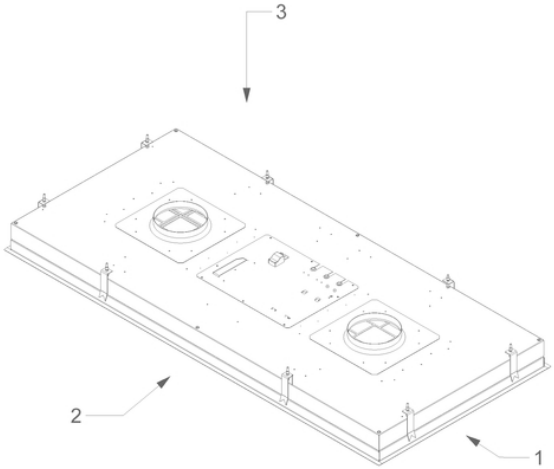

Accessoires d'installation

Moteur à distance

- 445999 — Moteur mural extérieur
- 745999 — Moteur extérieur pour toitures plates
- 755999 — Moteur extérieur pour toitures plates avec silencieux

Câble d'extension

- 7000092 — Rallonge câble 5m

Accessoires recyclage

Kit recyclage

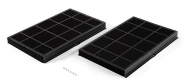

850400 — Kit recyclage monoblock Novy Maxi Pureline

Box encastrable avec un filtre monoblock

841400 — Caisson insonorisé encastrable avec monoblock en blanc (270x500)

842400 — Caisson insonorisé encastrable avec monoblock en noir (270x500)

843400 — Caisson insonorisé encastrable avec monoblock en gris (270x500)

Adaptateur pour conduits plats

830052 — Adaptateur